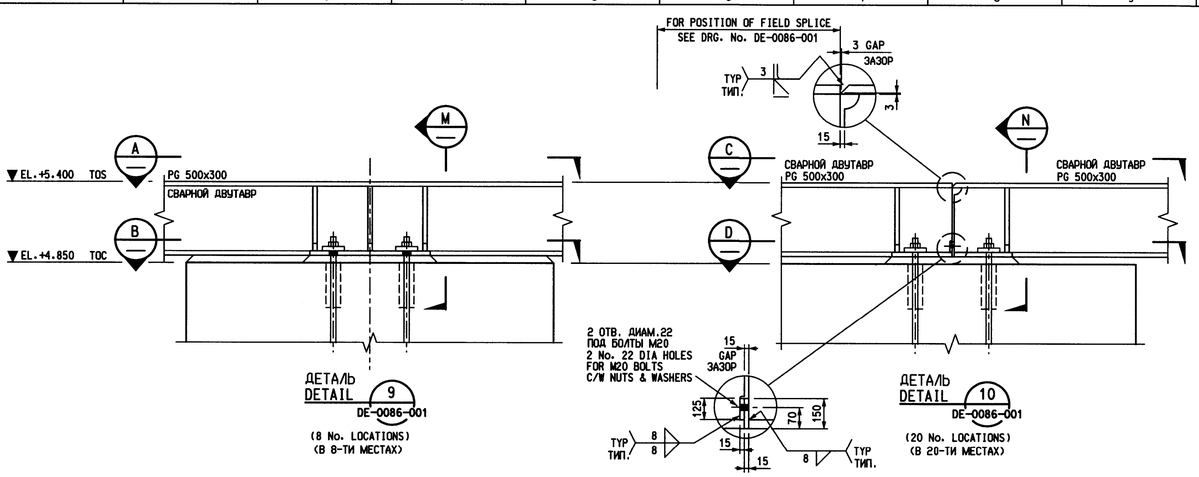

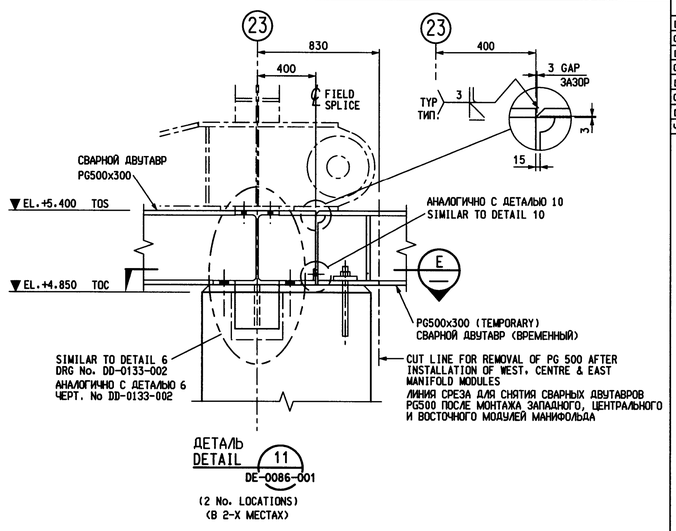

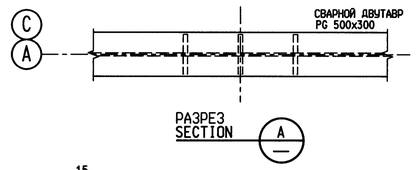

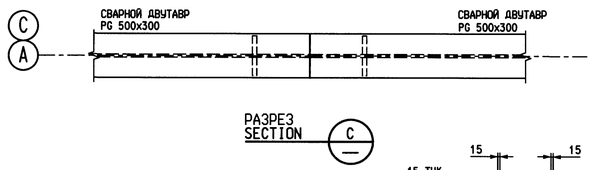

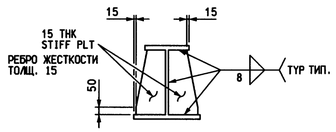

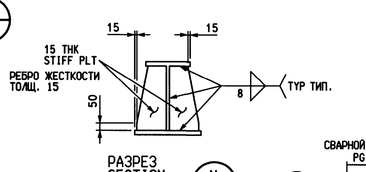

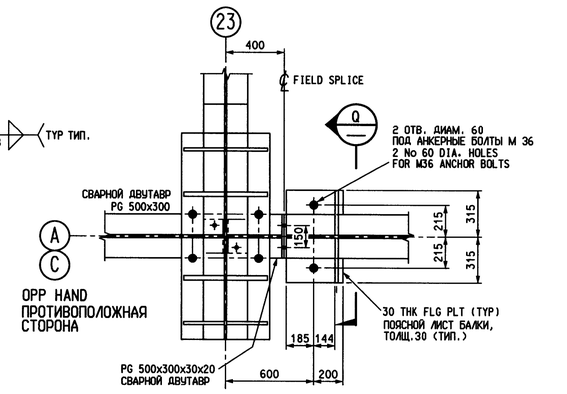

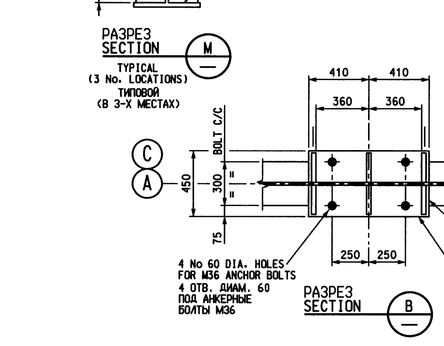

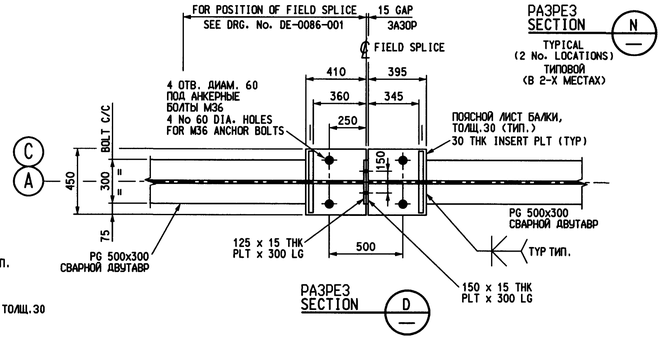

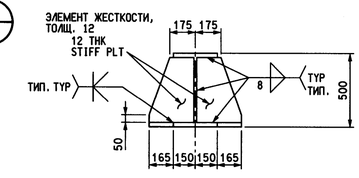

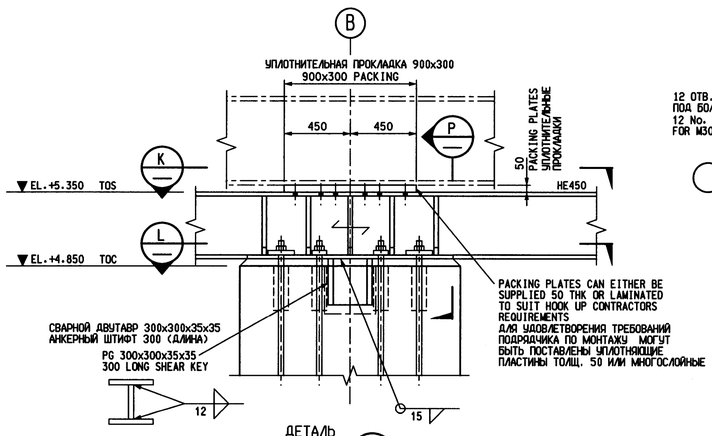

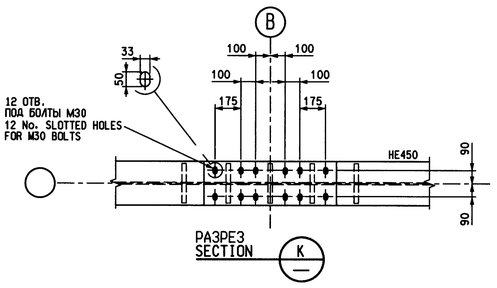

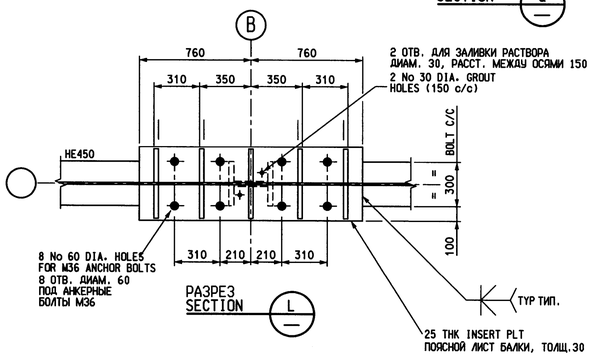

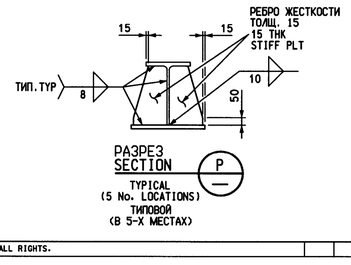

REFERENCE DRAWINGS ССЫЛОЧНЫЕ ЧЕРТЕЖИ	PROJECT DOC. NR
DRILLING MANIFOLD B4-130-XY-001 WEST LOCATION PLAN	KE01-B4-699-KD-S-DA-0112-001
СИТУАЦ. ПЛАН МАНИФОЛЬДА ОСТРОВА УСТЬЕВ СКВАЖИН B4-130-XY-001, ЗАП. СТОРОНА	
DRILLING MANIFOLD B4-130-XY-001 CENTRE LOCATION PLAN	KE01-B4-699-KD-S-DA-0112-002
СИТУАЦ. ПЛАН МАНИФОЛЬДА ОСТРОВА УСТЬЕВ СКВАЖИН B4-130-XY-001, ЦЕНТР. ЧАСТЬ	
DRILLING MANIFOLD B4-130-XY-001 EAST LOCATION PLAN	KE01-B4-699-KD-S-DA-0112-003
СИТУАЦ. ПЛАН МАНИФОЛЬДА ОСТРОВА УСТЬЕВ СКВАЖИН B4-130-XY-001, ВОСТ. СТОРОНА	
DRILLING MANIFOLD B4-130-XY-001 WEST, CENTRE, EAST ELEVATIONS	KE01-B4-699-KD-S-DA-0086-001
ЧЕРТЕЖ ВИДОВ МАНИФОЛЬДА ОСТРОВА УСТЬЕВ СКВАЖИН B4-130-XY-001, ЗАПАД. ЦЕНТР, ВОСТОК	

NOTES

1. FOR NOTES REFER TO KE01-B4-699-KD-S-DA-0112-001

ПРИМЕЧАНИЯ

1. ПРИМЕЧАНИЯ СМОТРИ НА KE01-B4-699-KD-S-DA-0112-001

0 0.2 0.4 0.6 0.8 1M 1.2 1.4 1.6 1.8 2M

SCALE 1:20 МАСШТАБ 1:20

РЕСПУБЛИКА КАЗАХСТАН. ДЛЯ ДОКУМЕНТОВ.
«СОГЛАСОВАНО» <<APPROVED>>

Должность	Фамилия И.О.	подпись	дата
ГИП			
Вед. специалист			

SC-055-OFFSHORE (RISER-, DRILLING-ISLANDS & BLOCK A)-AC
АО «НИПИнефтегаз» Стадия «Р»

Наше согласование этого документа не освобождает вас от прохождения экспертизы в надзорных органах Республики Казахстан в установленном порядке.
Our coordination of this document doesn't allow you to avoid undergoing expertise at the supervision authorities of the Republic of Kazakhstan in the established order.

REV	DATE	DESCRIPTION OF REVISION	ENG'D	CHK'D	CAD	DISP APPR	PROJ APPR	CLIENT APPR
C01	16/05/06	APPROVED FOR CONSTRUCTION УТВЕРЖДЕН ДЛЯ СТРОИТЕЛЬСТВА	SR	FW	DA	SR	DS	DS
P01	24/04/06	ISSUED FOR INTERNAL/COMPANY REVIEW ВЫПУЩЕН ДЛЯ ВНУТРЕННЕГО/КОМПАНИЙНОЙ РАССМОТРЕНИЯ	SR	DA	TK	SR	DS	

Agip KCO
DEPT. _____
COMPANY AGIP KAZAKHSTAN NORTH CASPIAN OPERATING COMPANY
PROJECT KASHAGAN DEVELOPMENT EXPERIMENTAL PROGRAM
SUB-PROJECT OFFSHORE COMPLEX D
KDPC JOB No. 180375

DOCUMENT TITLE
DRILLING ISLAND
DRILLING MANIFOLD B4-130-XY-001
SKID RAIL DETAILS - SHEET 3
ОСТРОВ УСТЬЕВ СКВАЖИН
ДЕТА.ЧЕРТЕЖИ РЕЛЬСОВ СКОЛЬЖЕНИЯ
МАНИФОЛЬДА ОСТРОВА УСТЬЕВ СКВАЖИН - ЛИСТ 3

SCALE	DOCUMENT IDENTIFIER	REV	SH. / OF
1:20	KE01-B4-699-KD-S-DD-0133-003	C01	/

COMPANY STD NR:

BORDER: A1_BOKD
THIS DOCUMENT IS COMPANY PROPERTY. THE COMPANY LAWFULLY RESERVES ALL RIGHTS.
FILE NAME: v:\b4kd_str\drw\699\S\KE01-B4-699-KD-S-DD-0133-003.dgn
UNI A1 (841x594)
DATE: 16/05/2006 TIME: 07:24:22