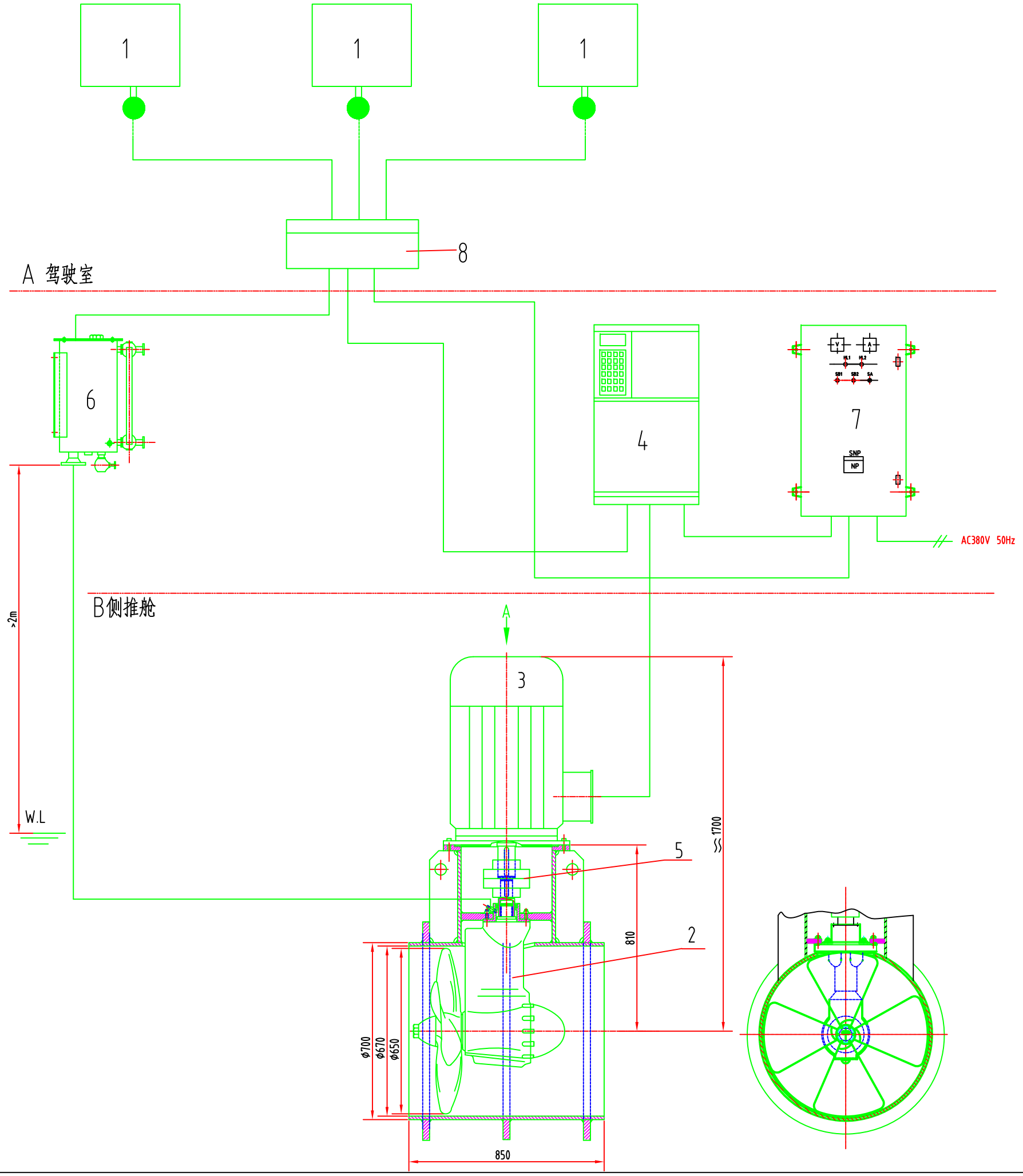

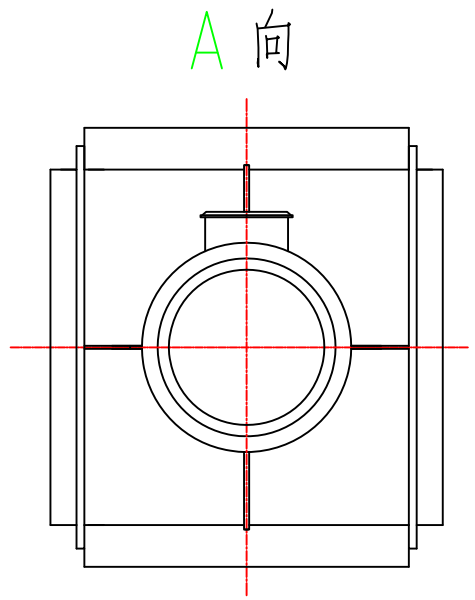

序号	代号	名称	数量	材料	单件重量(Kg)	总计重量(Kg)	附注
8	TS190263B	中央控制箱	1	组件			
7	OSB.360.112	变频器启动器	1	组件			
6	483SCJ-2173-02	重力油箱	1	组件		80	
5	QYGIICL5 JB/ZQ4222-86	鼓形齿式联轴节	1	组件			
4	VLT5000	变频器	1	组件			
3		变频船用电动机	1	组件		965	
2		侧推装置	1	组件	2500	2500	
1	TS190331C	驾驶室控制面板	1(3)	组件		8	

标记	数量	修改单号	签字	日期
说明		会签		
校对		审定		
标准				
审核		日期	2009.02	

100KW STT110L-FP艏侧推装置

总布置图

T200407a

标记	重量	比例

共 页 第 页

苏州通顺船用机械有限公司