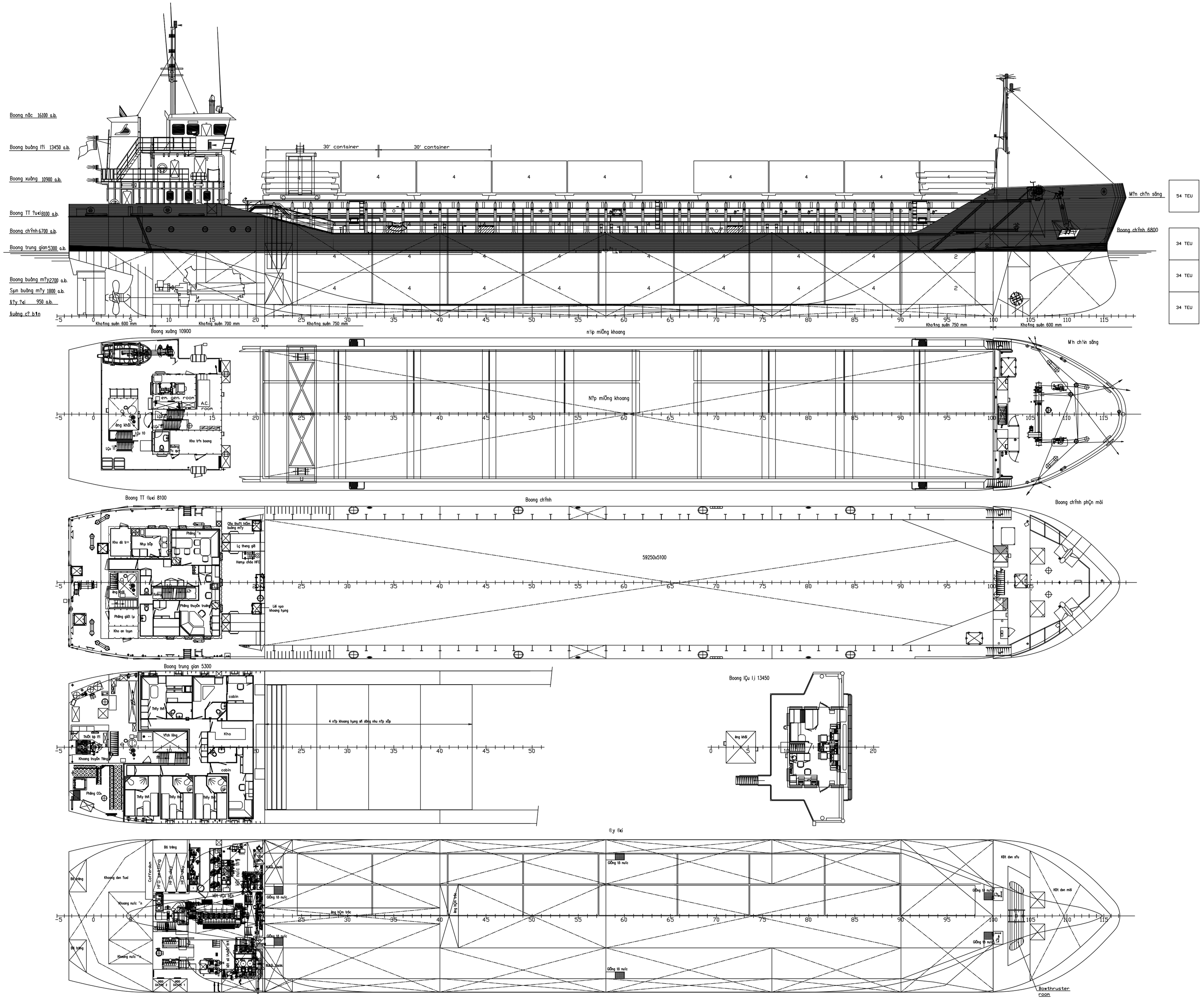

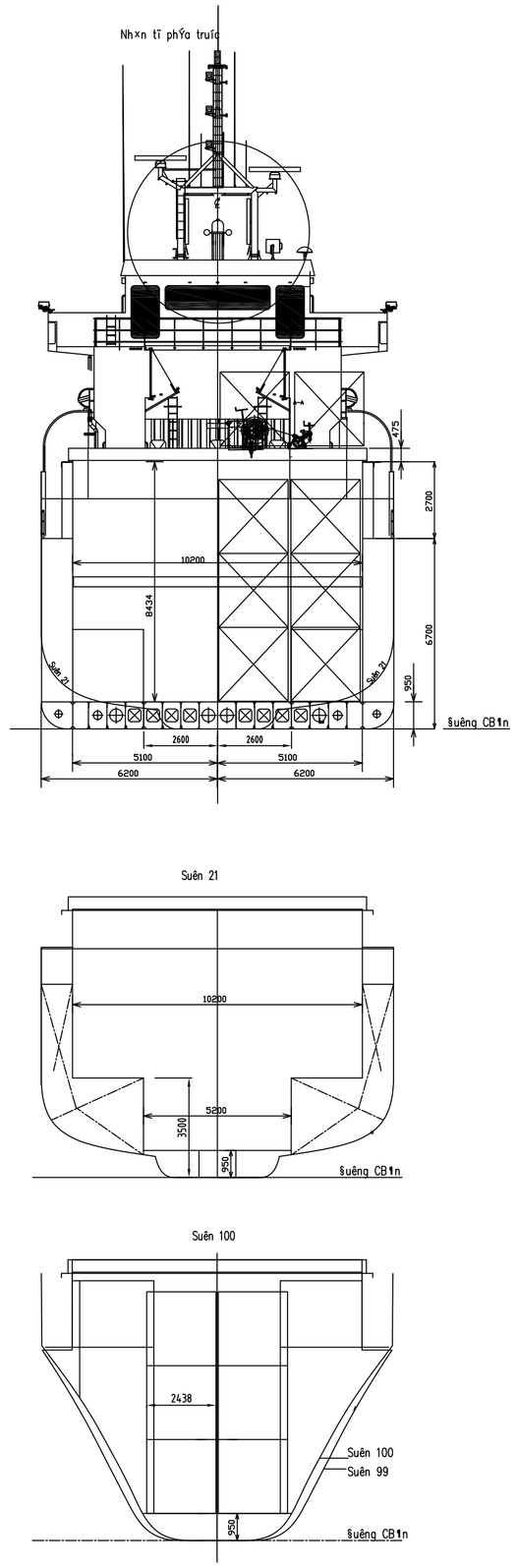

c,c th«ng sè chÝnh

Chiều d¶i toµn bé.		86,00 m
Chiều dµi gi÷a 2 ?uèng vu«ng gãc		82,42 m
Chiều r«ng lín nhÊt.		12,4 m
Chiều cao m?n.		6,7 m
Chiều ch×m		5,3 m
Trăng t¶i		3300 T
Dung tÝch hỌm hµng	4971 m3 = 175.550 cft	
Dung tÝch kÐt nuíc dan		1300 m3
Dung tÝch nuíc uèng		33 m3
Sè container trong khoang		102 TEU
Sè container tr'n boong		54 TEU
Sè container tæng céng		156 TEU
Dung tÝch		2400 GT

CÊp tµu GL E3

Tµu container 156 Te

bè trÝ chung

DE 8