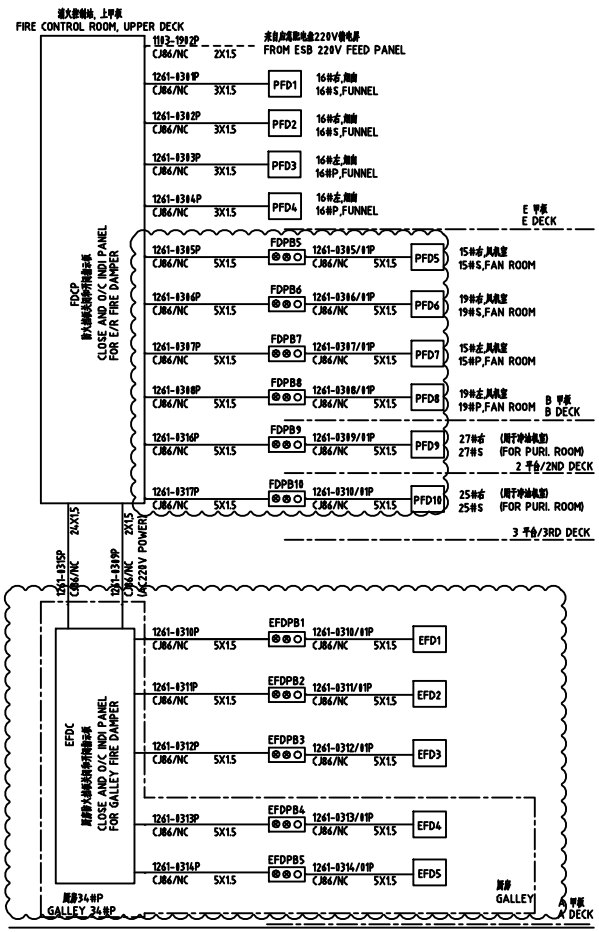

9	FDPB5-10	本地关闭/指示按钮 LOCAL CLOSE/INDI. P.B.	6
8	PFD9-10	分油机室气动防火挡板 PHEUMATIC FIRE DAMPER FOR PURI RM	2
7	EFDPB4-5	本地关闭/指示按钮（防水） LOCAL CLOSE/INDI. P.B.(W.T.)	2
6	EFDPB1-3	本地关闭/指示按钮（嵌入式） LOCAL CLOSE/INDI. P.B.(FLUSH TYPE)	3
5	EFD1-5	厨房防火挡板 FIRE DAMPER FOR GALLEY	5
4	PFD5-8	机舱气动防火挡板 PHEUMATIC FIRE DAMPER FOR E/R	4
3	PFD1-4	机舱气动百叶窗 PHEUMATIC FIRE LOUVER FOR E/R	4
2	EFDC	厨房防火挡板关闭和开闭指示板 CLOSE AND O/C INDI PANEL FOR GALLEY FIRE DAMPER	1
1	FDCP	防火挡板关闭和开闭指示板 CLOSE AND O/C INDI PANEL FOR E/R FIRE DAMPER	1